HM 161.82
Portainstrumentos para sistema PIV

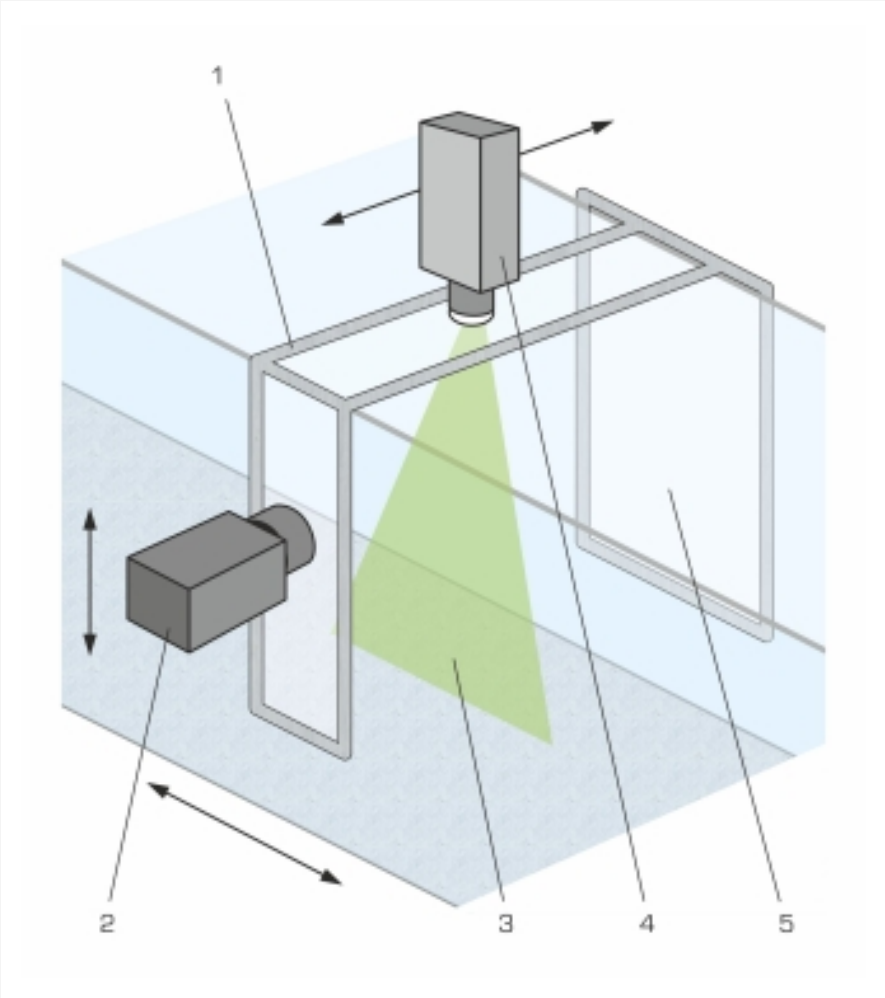

1 portainstrumentos, 2 cámara (no incluido), 3 sección de luz, 4 fuente de luz (no incluido), 5 placa como superficie de contraste

Descripción

- **portainstrumentos desplazable por toda la sección de ensayo con soporte para la cámara y la fuente de luz**
- **placa como superficie de contraste para las imágenes de la cámara**

El accesorio HM 161.82 está previsto como soporte para el sistema PIV HM 161.81.

El portainstrumentos está compuesto por un bastidor que que se coloca sobre la sección de ensayo. Se puede insertar una fuente de luz en el bastidor para iluminar las partículas en el flujo. También se puede colocar una cámara en el bastidor. Para obtener imágenes óptimas de la cámara, la placa unida al bastidor proporciona una buena superficie de contraste.

El portainstrumentos se puede mover sobre rodillos a lo largo de toda la longitud de la sección de ensayo. La posición de la cámara también puede moverse verticalmente. La fuente de luz se puede mover sobre rieles deslizantes en ángulos rectos con respecto al flujo.

El portainstrumentos tiene una escala integrada con un puntero para determinar la posición transversal a la dirección del flujo. Paralelamente a la dirección del flujo, el portainstrumentos tiene un puntero que indica la posición en la escala del canal de ensayo.

Especificación

[1] portainstrumentos para colocar sobre los raíles del canal de ensayo HM 161
[2] movible en la dirección del flujo en toda la sección de ensayo
[3] movible en sentido transversal a la dirección del flujo
[4] posición de la cámara adicionalmente movible verticalmente
[5] posicionamiento preciso en dirección longitudinal y transversal
[6] bastidor de materiales resistentes a la corrosión
[7] placa como superficie de contraste para las imágenes de la cámara

Datos técnicos

Trayectos de desplazamiento
- portainstrumentos: en la dirección del flujo sección de ensayo al completo
- fuente de luz utilizada: en sentido transversal a la dirección del flujo
- cámara utilizada: vertical

Necesario para el funcionamiento

HM 161.81 Sistema PIV

Volumen de suministro

1 portainstrumentos

HM 161.82
Portainstrumentos para sistema PIV

Accesorios necesarios

HM 161	Canal de ensayo 600x800mm
HM 161.81	Sistema PIV