HM 170.61
Elektronische Wegmessung

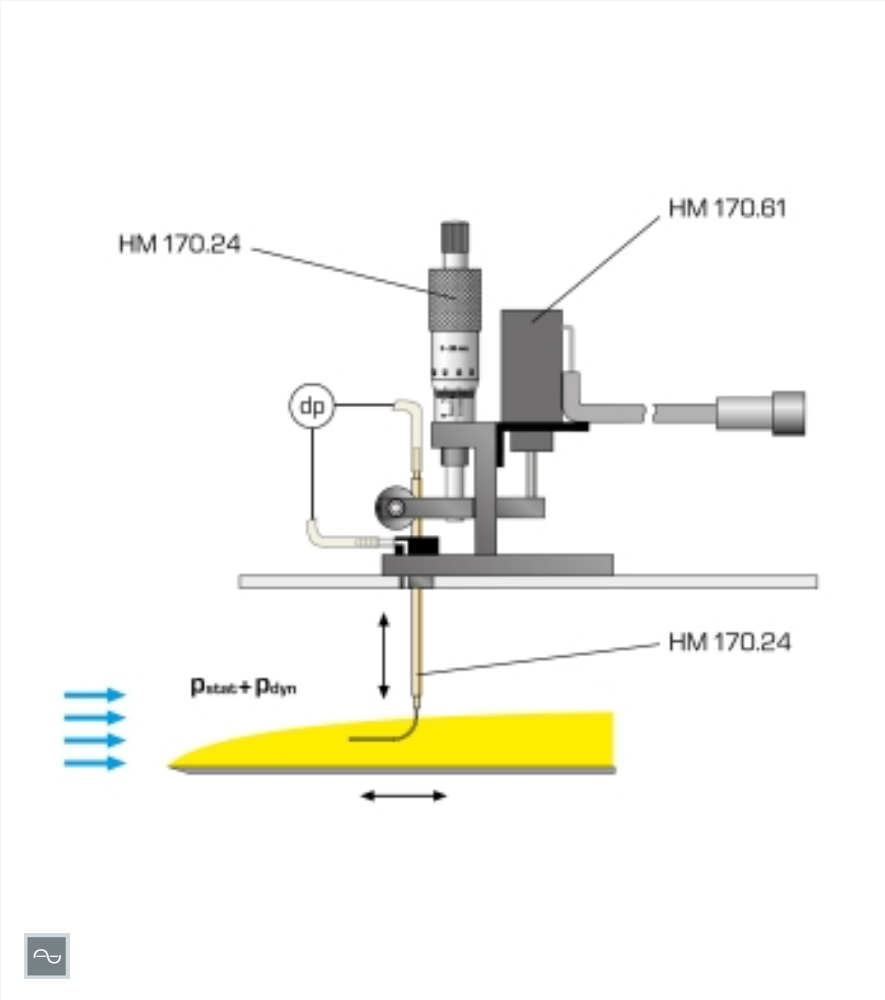

Die Abbildung zeigt HM 170.61 zusammen mit dem Pitotrohr aus HM 170.24.

Beschreibung

- **Wegaufnehmer für PC-gestützte Auswertung des Versuchsgeräts Grenzschichtuntersuchung HM 170.24**

Die elektronische Wegmessung HM 170.61 ist ein Zubehör für das System zur Datenerfassung HM 170.60 und wird mit dem Versuch Grenzschichtuntersuchung HM 170.24 verwendet, um die vertikale Position des Pitotrohrs elektronisch zu erfassen. HM 170.61 besteht aus einem Wegaufnehmer mit Halter zum Einbau in HM 170.24 und einem Kabel zur Anbindung an HM 170.60.

Lerninhalte / Übungen

- zusammen mit HM 170.24 und HM 170.60
  - Untersuchung des vertikalen Geschwindigkeitsprofils an der Messstelle
  - Untersuchung der Grenzschichtdicke

Spezifikation

[1] Zubehör für PC-gestützte Auswertung des Versuchsgeräts Grenzschichtuntersuchung HM 170.24
[2] Wegaufnehmer mit Halter zum Einbau in HM 170.24
[3] Wegaufnehmer erfasst vertikale Position des Pitotrohrs in HM 170.24
[4] Anschluss des Wegaufnehmers an das System zur Datenerfassung HM 170.60

Technische Daten

Messbereiche
- Weg: 1x 0...10mm
- Auflösung: 0,05mm

LxBxH: 90x80x50mm
Gewicht: ca. 1kg

Lieferumfang

1 Wegaufnehmer mit Halter

HM 170.61
Elektronische Wegmessung

Erforderliches Zubehör

HM 170	Offener Windkanal
HM 170.24	Grenzschichtuntersuchung mit Pitotrohr
HM 170.60	System zur Datenerfassung